EZ Series® In-Site® CL Bluetooth®

SJE-Rhombus® Type EZI w/C-Level™ Sensor

Installation Instructions and Operation/Troubleshooting Manual

WARNING!

ELECTRICAL SHOCK HAZARD
Disconnect all power sources before servicing. Failure to do so could result in serious injury or death.

Warranty void if panel is modified.

Call factory with servicing questions:

1-800-RHOMBUS
(1-800-746-6287)

Manufactured by:

SJE-Rhombus®

22650 County Highway 6 ■ P.O. Box 1708
Detroit Lakes, Minnesota 56502 USA
1-888-DIAL-SJE (1-888-342-5753)
Phone: 218-847-1317 ■ Fax: 218-847-4617
E--mail: customer.service@sjerhombus.com
Website: www.sjerhombus.com
Technical Support Hours:
Monday - Friday 7 A.M. to 6 P.M. Central Time

©SJE-Rhombus

1050922A • Rev 07/16

This control panel must be installed and serviced by a licensed electrician in accordance with the National Electric Code NFPA-70, state and local electrical codes. All conduit running from the sump or tank to the control panel must be sealed with conduit sealant to prevent moisture or gases from entering the panel. **NEMA 4X enclosures are for indoor or outdoor use,** primarily to provide a degree of protection against corrosion, windblown dust and rain, splashing water and hose-directed water. **Cable connectors must be liquid-tight in NEMA 4X enclosures.**

The C-Level™ Sensor is suitable for use in sewage applications. Do NOT use in potable water.

Installation

EZ Series® In-Site® CL control panels are designed for pump control and system monitoring via a Bluetooth® wireless connection. The controller records pump status, number of cycles, elapsed run time, alarm counts, and signal error counts.

Mounting the Control Panel

NOTE: The control panel should not be mounted in a location that may be subject to submersion.

1. Determine mounting location for panel. If distance exceeds the length of either the sensor or float cables or the pump power cables, splicing will be required. **NOTE:** For splicing C-Level™ cord, use only shielded cable. Splice shielding as well as conductors. Maximum total cable length is 100 feet. For outdoor or wet installation, we recommend the use of an SJE-Rhombus® liquid-tight junction box with liquid-tight connectors to make required connections. **You must use conduit sealant to prevent moisture or gases from entering the panel.**

2. Mount control panel with mounting devices furnished.

3. Determine conduit entrance locations on control panel. Check local codes and schematic for the number of power circuits required. **(Sensor cable requires separate conduit from power and pump cables.)**

NOTE: Be sure the proper power supply voltage, amperage, and phase meet the requirements of the pump motor(s) being installed. If in doubt, see the pump identification plate for voltage/phase requirements.

4. Drill proper size holes for type of connectors being used.

NOTE: If using conduit, be sure that it is of adequate size to pull the pump cable(s) through.

5. Attach cable connectors and/or conduit connectors to control panel.

6. Determine location for mounting junction box according to local code requirements. **Do not** mount the junction box inside the sump or basin.

7. Mount junction box to proper support.

8. Run conduit to junction box. Drill proper size holes for the type of conduit used.

9. Identify and label each wire before pulling through conduit into control panel and junction box. Make wire splice connections at junction box.

10. Firmly tighten all fittings on junction box.

11. If a junction box is not required, pull cables through conduit into control panel.

12. Connect pump wires per wiring diagram or schematic, and sensor or float wires to the proper terminals as shown on the schematic.

13. Connect pump, control, and alarm incoming power conductors to proper position on terminals. See schematic or terminal label for terminal connections.

VERIFY CORRECT OPERATION OF CONTROL PANEL AFTER INSTALLATION IS COMPLETE.

Installation of C-Level™ Sensor and Floats

WARNING: Verify C-Level™ and EZI panel are matched with CL40 or CL100. Using wrong sensor with panel will cause settings to be incorrect.

CAUTION: If control switch cables are not wired and mounted in the correct order, the pump system will not function properly. Sensor and float cables need to run in separate conduit from pump and power lines.

Industry practices suggest that a secondary device, such as a float switch, be used for redundant activation of the high level alarm and pump shut off.

NOTE: The C-Level™ sensor operates between 0 and 39.9 inches of water pressure for the CL40 or between 0 and 99.9 inches of water pressure for the CL100. The C-Level™ sensor reads 0 inches at the approximate point shown in **Figure 2**. As the liquid level rises, the EZ Connect display shows depth of liquid from the zero point. The minimum set point for the low level alarm or lag (duplex) level is 3 inches (measured from 0) see **Figure 2**.

The maximum set point allowed is 39.9 inches (measured from 0) for the CL40 or 99.9 inches (measured from 0) for the CL100. Operating temperature range is 32ºF (0ºC) to 120ºF (50ºC).

1. Determine the nominal operating levels for the configuration, as illustrated in **Figure 3 or 4.**

2. Position C-Level™ Sensor at appropriate location on pipe and secure sensor and vent as shown in **Figure 2** using hose clamps.

WARNING: Do not support the C-Level™ Sensor by the cable. Position the sensor in the tank so that nothing is pushing in the diaphragm.

3. Position vent so it is above the maximum water level and stow excess vent tube as shown in **Figure 2**.
WARNING: Do **NOT** kink or place black tubing under hose clamp. **Doing so will cause sensor to fail.**

4. If optional high water or redundant off floats are used, position and secure as shown in **Figures 1, 3 or 4**. Redundant off float should be located to activate at approximately the zero point for the C-Level™ per **Figure 3 or 4**.

NOTE: SJE-Rhombus® recommends using the optional high water alarm float for added protection against flooding.

5. Tighten all hose clamps using a screw driver. Over tightening may result in damage to the plastic parts. **NOTE:** All hose clamp components are made of 18-8 stainless steel material. See your SJE-Rhombus® supplier for replacement parts.

6. Functionally test the system by filling the tank and witnessing proper operation.

EZ SERIES® IN-SITE® INSTALLATION NOTES:

- Use EZ Connect software for setting panel configuration and C-Level™ sensor settings.
- Pump 2 Manual Run switch for Duplex applications only.
- When downloading data using a laptop computer, do not close or pinch the cable inside the enclosure door. Insert and remove the cable connector from the circuit board with minimal force and movement to prevent damage to the connector.
- During startup, program the date and time to insure correct information corresponds with correct date and time.
- To mark a service call: Press and hold the TNS switch down for 5 seconds. The beacon will flash twice rapidly to confirm the action. Connection to a laptop is not necessary to mark the service call.

Figure 1

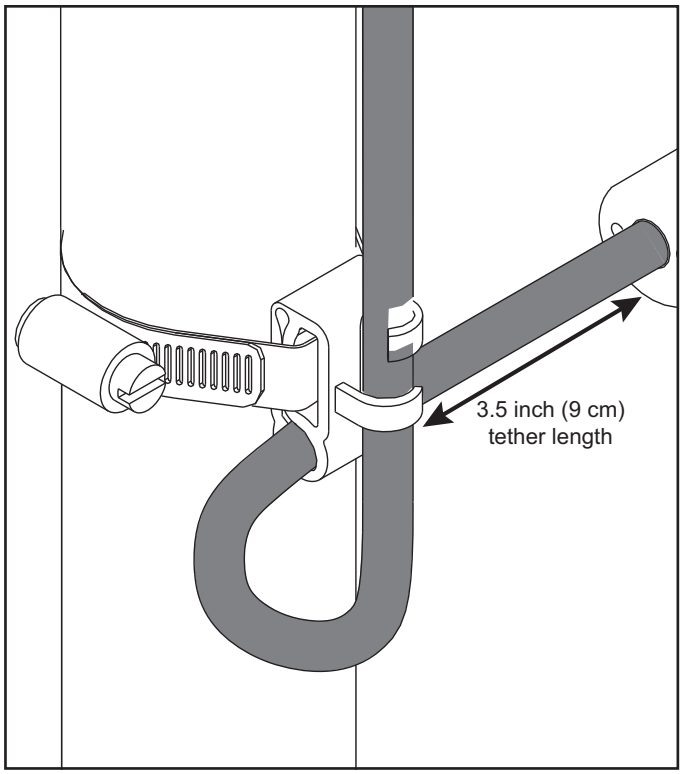

Figure 2

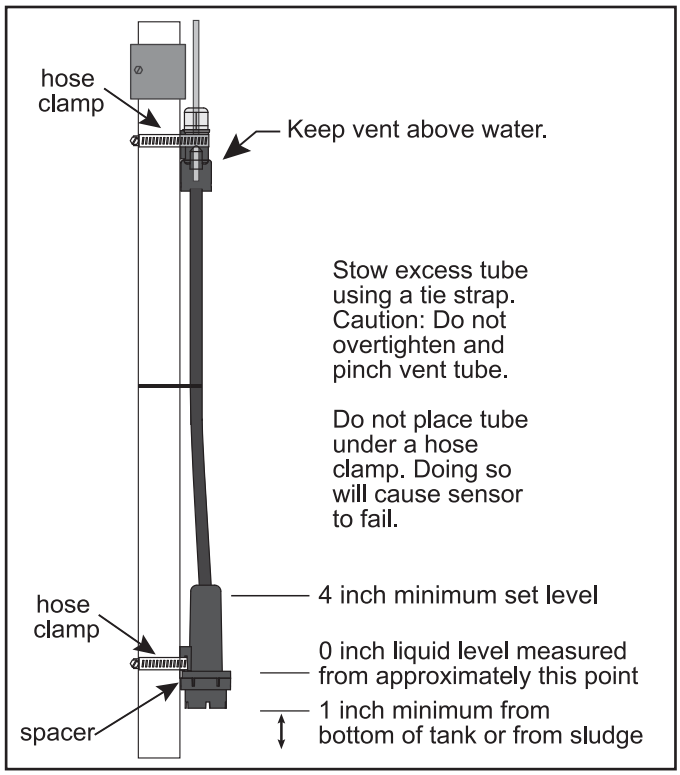

Figure 3 - Timed Dose

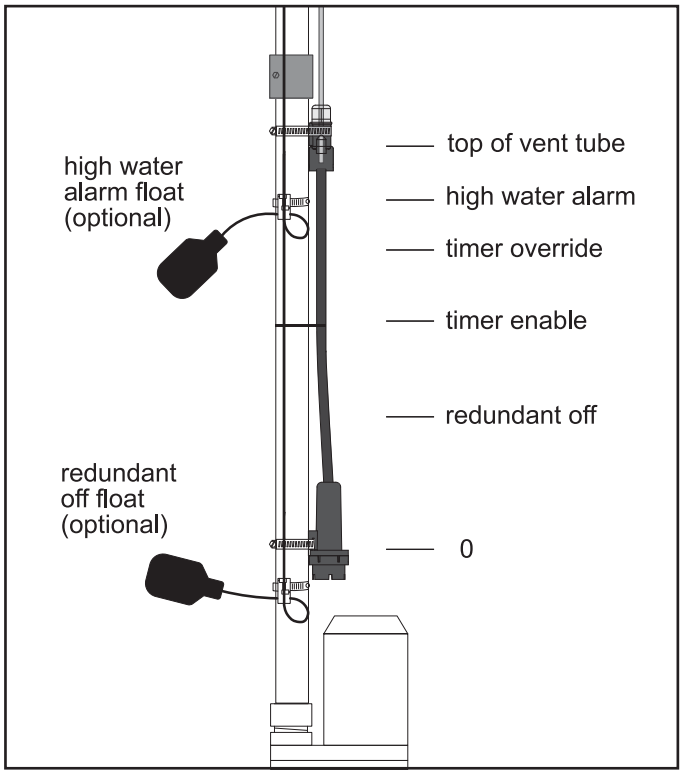

Figure 4 - Demand Dose

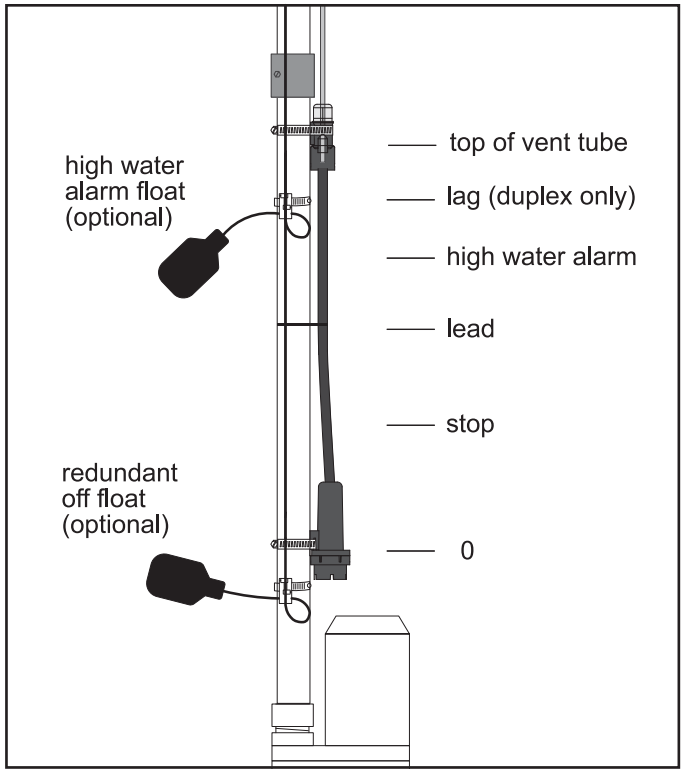

EZ Connect Mobile Android Application Installation Instructions

This section instructs a user on installation of the EZ Connect Android application. When the instructions have been completed, the EZ Connect Android application will be ready to run on the Android device. For instruction on pairing the device to an EZ Series® In-Site® panel and using the application, refer to The EZ Connect Mobile Android User Guide.

A Note Regarding Supported Devices

The EZ Connect Mobile application was developed for use with the Samsung Galaxy S® 5 smart phone and the Nexus™ 7 tablet, and the use of those devices with the application is recommended. The use of other Android devices with the EZ Connect Mobile application may result in differences in the appearance of the screens shown in the EZ Connect Mobile Android User Guide.

Step 1: Insure Minimum Device Requirements are Met

The device must meet the following requirements. Do not proceed beyond this step if the minimum device requirements are not met.

1. Android OS, version 4.x.x or higher
2. Bluetooth® Class 1 or Class 2 capability

Step 2: Download the Application Software

Downloading using the QR code

If the device contains an application for reading a QR code and this document is being viewed on a computer display, the EZ Connect application can be quickly downloaded by scanning the QR code below with the device.

- Scan this QR code and go to the website address extracted from the code.
- Choose the applicable software to download

Downloading from the website address

If this document is being viewed on the device, the web site address below can be selected to start the download process.

- Touch the following link: http://www.sjerhombus.com/software-and-apps.php
- Choose the applicable software to download

Step 3: Installing the Application

When the download is complete, a downward arrow icon will be shown on the upper left corner of the display.

- Drag down on that area of the display and select the downloaded application.

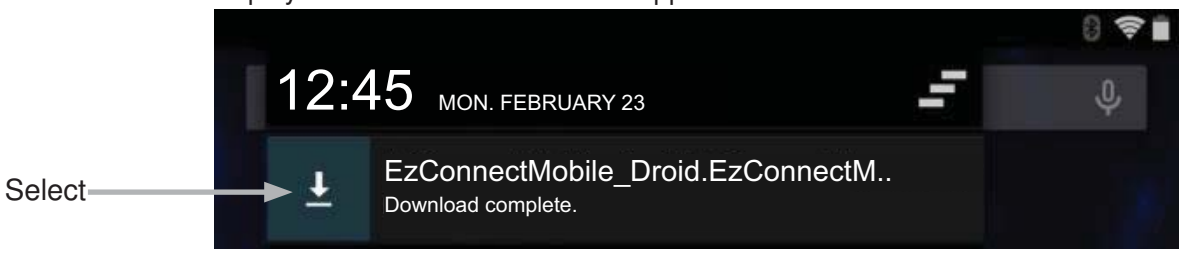

When application download is completed, a message will be displayed asking to install the application.

Different messages will appear depending on whether the application has been installed before:

If the application has not been installed before, select the buttons as described.

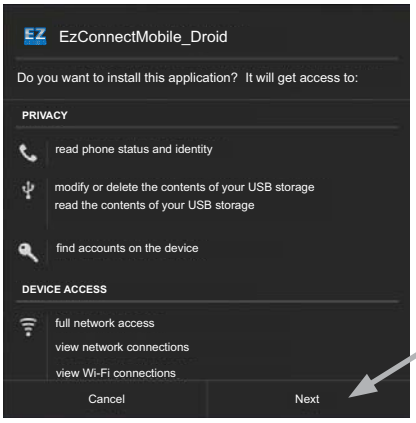

Select to finish display of all the information.

With all information displayed, select INSTALL.

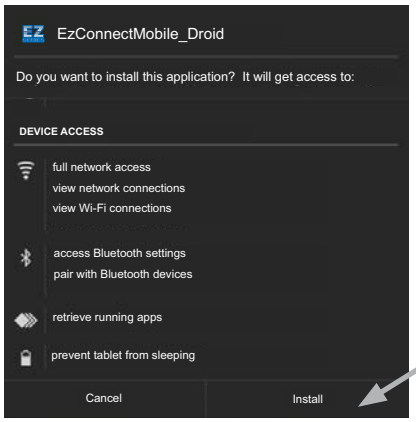

Select

You may be prompted to enter your email information. If the application has been installed before, select NEW and INSTALL.

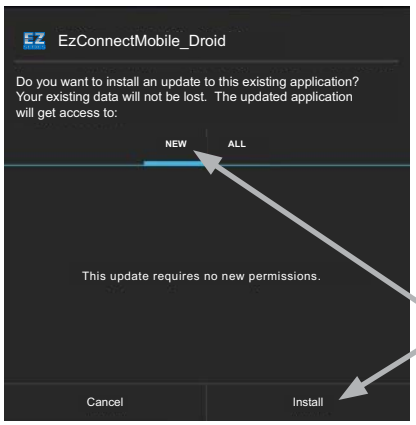

Select

When installation is complete, a message is displayed indicating the application is installed and will ask if the user wants to open the application.

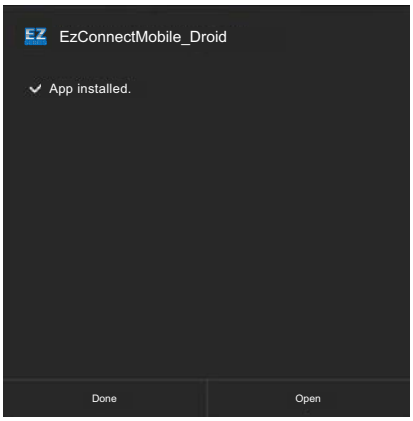

The EZ Connect Mobile Android application is now installed and can be utilized. It may be beneficial to move the icon for the application to the main display screen for convenience.

For instruction on pairing the device to an EZ Series® In-Site® panel and using the application, refer to EZ Connect Mobile Android User Guide.

EZ Connect BT iOS Application Installation Instructions

Minimum Device Requirements

1. iOS, version 9.x.x or higher
2. Bluetooth® 4.0 or higher

Compatible Devices include: iPhone 4S or newer,
iPad (3rd generation) or newer, iPad Air, iPad Mini, and iPad Pro

EZ Connect BT

Download the EZ Connect BT iOS App

Download on the App Store

To download this app, visit the App Store at the following link:
https://itunes.apple.com/us/app/keynote/id1091625290?mt=8

Operations

The EZ Series® In-Site® CL control panel uses the C-Level™ Sensor to continuously monitor and control the liquid level in the tank. An optional high water alarm float and redundant off float can be used to provide additional protection from high or low water conditions.

Temporary Manual Operation - To manually run a pump, press the pump's "Push To Run" button on the control board. The pump will run as long as the button is pressed. Programmed control (Hand, Off, or Auto) will resume when the button is released.

Hand Operation - The EZ Connect application is used to change the pump's controlled operating mode. If the level is above the stop/redundant off set point and the panel is placed in the HAND mode, and left in HAND mode, the pump will continue to run until the liquid level reaches the stop/redundant off set point. The panel is then automatically set to the AUTO mode.

Off Operation - The EZ Connect application is used to change the pump's controlled operating mode. If OFF operation is selected, the pump will not run except if manually operated using Temporary Manual Operation (see above).

Auto Operation - The EZ Connect application is used to change the pump's controlled operating mode. The AUTO (automatic) pump mode of operation is the normal mode for the panel. In time dose (t-dose) mode, when the panel is in the AUTO mode, the timer controls pump ON and OFF time as long as the liquid level is above the redundant off and timer enable set points. In demand (d-dose), the stop and start set points control the pump.

Level Indicators - Illuminate to represent tank level.

Green Power Indicator - (mounted on interior circuit board) Illuminates when power is present.

Troubleshooting

C-Level Sensor

1. Verify that the black tube is not kinked or has any holes in it. If either condition exists, the pressure sensor may fail or give inaccurate level readings.
2. Vent must be above water and unobstructed. This is required to compensate for barometric pressure changes.Obstructing the vent will result in inaccurate level readings.
3. The black diaphram is located on the end of the sensor body. The diaphragm must not be damaged or deformed. A damaged or deformed diaphragm will result in inaccurate level readings.
4. Verify the bottom of the C-Level Sensor is not resting on the bottom of the tank or on any other obstacle.
5. Verify that the electrical cable is not damaged or severed.
6. Verify that the shielding for cable is properly attached to ground.
7. If the panel includes the optional redundant off float, verify that the float is properly wired to the panel.

Magnetic Contactor Coil

To measure the coil, disconnect one of the coil leads. Measure the coil resistance by setting the ohmmeter on the R X 1 scale. A defective coil will read zero indicating a short, or infinity (high resistance) indicating an opened coil. Replace defective contactor.

Alarm Horn

With power on, hold the test/silence switch in the "test" position. The alarm horn should turn on. If not, replace the horn with that of the same type.

SJE-Rhombus® Five-Year Limited Warranty

SJE-RHOMBUS® warrants to the original consumer that this product shall be free of manufacturing defects for five years after the date of consumer purchase. During that time period and subject to the conditions set forth below, **SJE-RHOMBUS®** will repair or replace, for the original consumer, any component which proves to be defective due to defective materials or workmanship of **SJE-RHOMBUS®**.

ELECTRICAL WIRING AND SERVICING OF THIS PRODUCT MUST BE PERFORMED BY A LICENSED ELECTRICIAN.

THIS WARRANTY DOES NOT APPLY: (A) to damage due to lightning or conditions beyond the control of **SJE-RHOMBUS®**; **(B)** to defects or malfunctions resulting from failure to properly install, operate or maintain the unit in accordance with printed instructions provided; **(C)** to failures resulting from abuse, misuse, accident, or negligence; **(D)** to units which are not installed in accordance with applicable local codes, ordinances, or accepted trade practices, and **(E)** to units repaired and/or modified without prior authorization from **SJE-RHOMBUS®**.

Some states do not allow limitations on how long an implied warranty lasts, so the above limitation may not apply to you. Some states do not allow the exclusion or limitation of incidental or consequential damages, so the above limitation or exclusion may not apply to you. This warranty gives you specific legal rights, and you may also have other rights which vary from state to state.

TO OBTAIN WARRANTY SERVICE: The consumer shall assume all responsibility and expense for removal, reinstallation, and freight. Any item to be repaired or replaced under this warranty must be returned to **SJE-RHOMBUS®**, or such place as designated by **SJE-RHOMBUS®**.

ANY IMPLIED WARRANTIES OF MERCHANTABILITY OR FITNESS ARE LIMITED TO THE DURATION OF THIS WRITTEN WARRANTY. SJE-RHOMBUS® SHALL NOT, IN ANY MANNER, BE LIABLE FOR ANY INCIDENTAL OR CONSEQUENTIAL DAMAGES AS A RESULT OF A BREACH OF THIS WRITTEN WARRANTY OR ANY IMPLIED WARRANTY.

NOTICE!

Products returned must be cleaned, sanitized, or decontaminated as necessary prior to shipment to ensure that employees will not be exposed to health hazards in handling said material. All applicable laws and regulations shall apply.

The Bluetooth® word mark and logos are registered trademarks owned by Bluetooth® SIG, Inc. and any use of such marks by SJE-Rhombus® is under license.
Other trademarks and trade names are those of their respective owners.

EZ Series® In-Site® CL Bluetooth®

Panel SJE-Rhombus® Tipo EZI con Sensor C-Level™

Instrucciones de instalación y Manual de operación/localización de problemas

ADVERTENCIA

RIESGO DE CHOQUE ELÉCTRICO
Desconectar todas las fuentes de potencia antes de efectuar mantenimiento o reparaciones. No obedecer estas indicaciones podría resultar en serias lesiones o la muerte.

La instalación, mantenimiento y reparación de este panel de control deben ser efectuados por un electricista certificado conforme al Código Eléctrico Nacional de EE.UU. NFPA-70 y los códigos estatales y locales. Todos los conductos eléctricos que van del sumidero o el tanque al panel de control deben estar sellados con sellador de conductos eléctricos para evitar la entrada de gases o humedad al panel. **Los gabinetes NEMA 4X son para uso interior o exterior,** con el fin de proporcionar cierto grado de protección contra: corrosión, polvo, lluvia, salpicaduras de agua y agua proveniente de mangueras. **Los conectores de los cables en los gabinetes NEMA 4X deben ser impermeables.**

El sensor C-Level es adecuado para uso en aplicaciones de aguas residuales. NO utilizar en agua potable.

Instalación

Los paneles de control EZ Series® In-Site® CL vienen diseñados para el control de bombas y monitoreo del sistema a través de una conexión inalámbrica tipo Bluetooth®. El controlador registra la condición de la bomba, el número de ciclos, el tiempo de operación transcurrido, los conteos de la alarma y el conteo de errores de señal.

Montaje del panel de control

NOTA: No montar el panel de control en un lugar donde pueda quedar sumergido.

1. Determinar dónde montar el panel. Es necesario empalmar si la distancia excede la longitud de los cables del flotador o del sensor, o los cables de alimentación de la bomba. **NOTA:** para empalmar el cable del C-Level™, usar exclusivamente cables blindados. Empalmar los conductores y el blindaje. La longitud máxima del cable es de 100 pies (30,5 metros). Para efectuar las conexiones en exteriores o en condiciones de humedad, recomendamos utilizar una caja de conexiones impermeable SJE-Rhombus® con conectores impermeables. **Debe utilizar sellador de conductores eléctricos para evitar la entrada de gases o humedad al panel.**
2. Montar el panel de control con los dispositivos suministrados.
3. Determinar la ubicación de la entrada de conductos eléctricos al panel de control. Consultar los códigos locales y los diagramas eléctricos para determinar el número de circuitos de corriente necesarios. **(El conducto del cable del sensor debe ser diferente del conducto de los cables de corriente y de la bomba).**

NOTA: verificar que el voltaje, el amperaje, y la fase sean los adecuados y reúnan los requisitos del(los) motor(es) de la bomba que se va(n) a instalar. Si hay dudas, verificar los requisitos de voltaje/fase en la placa de identificación de la bomba.

4. Abrir orificios del tamaño adecuado para los tipos de conectores utilizados.

NOTA: si utiliza un conducto eléctrico, debe ser del tamaño adecuado para que pasen los cables de la bomba.

5. Asegurar los conectores de los cables y/o de los conductos eléctricos al panel de control.
6. Determinar dónde montar la caja de conexiones según los requisitos de los códigos locales. **No** montar la caja de conexiones dentro del sumidero o estanque.
7. Montar la caja de conexiones al soporte adecuado.
8. Pasar el conducto eléctrico hasta la caja de conexiones. Abrir orificios del tamaño adecuado para el tipo de conducto a utilizar.
9. Identificar y marcar cada alambre antes de pasarlo por el conducto hacia el interior del panel de control y de la caja de conexiones. Efectuar los empalmes en la caja de conexiones.

La garantía queda anulada si se modifica el panel.

Llamar a la fábrica si hay preguntas sobre mantenimiento o reparación:

1-800-RHOMBUS
(1-800-746-6287)

Fabricado por:

SJE Rhombus®

22650 County Highway 6 ■ P.O. Box 1708
Detroit Lakes, Minnesota 56502 USA
+1-888-DIAL-SJE (+1-888-342-5753)
Teléfono: 218-847-1317 ■ Fax: +1-218-847-4617
Correo electrónico: customer.service@sjerhombus.com
Portal: www.sjerhombus.com
Horario de Soporte técnico:
Lunes a viernes: 7 A.M. a 6 P.M., zona horaria central (GMT-6)

10. Apretar bien todos los acoples en la caja de conexiones.

11. Si no se necesita una caja de conexiones, pasar los cables a través del conducto hacia el interior del panel de control.

12. Conectar los cables de la bomba siguiendo el diagrama de cableado y los cables del sensor o del flotador a las terminales correspondientes siguiendo las indicaciones en el diagrama.

13. Conectar el poder a la bomba, control y alarma en las posiciones correctas en los terminales. Consultar el diagrama eléctrico o las etiquetas de las terminales para efectuar las conexiones de éstas.

UNA VEZ FINALIZADA LA INSTALACIÓN, VERIFICAR LA OPERACIÓN CORRECTA DEL PANEL DE CONTROL.

Instalación del Sensor C-Level™ y de los flotadores

ADVERTENCIA: verificar que el C-Level™ y el panel EZI correspondan con el CL40 o el CL100. Si usa el sensor equivocado, quedará incorrecta la configuración.

PRECAUCIÓN: Si los cables del interruptor de control no están cableados y montados en el orden correcto, el sistema de bombeo no funcionara correctamente. Los cables del sensor y del flotador deben ir en conductos diferentes de los de las líneas de alimentación y de la bomba.

Las prácticas de la industria sugieren que se use un dispositivo secundario —por ejemplo, un interruptor de flotador— para la activación redundante de la alarma de nivel alto y de apagado de la bomba.

NOTA: el sensor C-Level™ funciona entre 0 y 39,9 pulgadas de presión de agua para el CL40 y entre 0 y 99,9 pulgadas de presión de agua para el CL100. El sensor C-Level™ lee 0 pulgadas en el punto aproximado que se ilustra en la **Figura 2**. A medida que sube el nivel del líquido, el EZ Connect despliega en la pantalla la profundidad del líquido desde el punto cero. El punto mínimo predeterminado para la alarma de nivel bajo o nivel de reserva (Duplex) es 4 pulgadas (medidas a partir del punto 0). Ver **Figura 2**.

El punto máximo predeterminado permitido es 39,9 pulgadas (medidas desde el punto 0) para el CL40 y 99,9 pulgadas (medidas desde el punto 0) para el CL100. El rango de temperatura de operación está entre 0ºC (32ºF) y 50ºC (120ºF).

1. Determinar los niveles de operación nominales para la configuración, tal como se ilustra en la **Figura 3 o 4.**

2. Posicionar el sensor C-Level™ en el lugar correcto sobre la tubería y asegurar el sensor y la ventilación utilizando las abrazaderas tal como se ilustra en la **Figura 2**.

ADVERTENCIA: no apoyar el sensor C-Level™ en el cable. Posicionar el sensor en el tanque de modo que nada empuje el diafragma.

3. Posicionar la ventilación de modo que esté por encima del nivel máximo de agua y asegurar el tubo de ventilación sobrante tal como se ilustra en la **Figura 2**.

ADVERTENCIA: NO doblar ni colocar la tubería negra por debajo de la abrazadera de la manguera. **Si lo hace fallará el sensor.**

4. En caso de usar flotadores de nivel alto de agua o flotadores redundantes, colocarlos y asegurarlos tal como se ilustra en las **Figuras 1, 3 o 4**. El flotador de apagado redundante debe estar localizado de modo que se active aproximadamente en el punto cero del C-Level™, según se indica en la **Figura 3 o 4**.

NOTA: SJE-Rhombus® recomienda usar el flotador de alarma de nivel alto opcional para dar mayor protección contra inundaciones.

5. Apretar todas las abrazaderas de manguera con un destornillador (desarmador). Si aprieta demasiado podría dañar las piezas de plástico. **NOTA:** todos los componentes de la abrazadera de la manguera están fabricados con acero inoxidable calibre 18-8. Para obtener partes de repuesto, consulte con su proveedor de SJE-Rhombus®.

6. Efectuar la prueba de funcionalidad del sistema llenando el tanque y presenciando su correcta operación.

NOTAS RELACIONADAS CON LA INSTALACIÓN DEL EZ SERIES® IN-SITE®:

- Usar el software del EZ Connect para configurar los parámetros del panel y del sensor C-Level™.
- El interruptor de operación manual de la Bomba 2 es exclusivamente para aplicaciones Duplex.
- Al descargar datos haciendo uso de una computadora portátil, no cerrar ni pellizcar el cable al interior de la puerta del gabinete. Insertar y quitar el conector del cable al tablero de circuitos aplicando una fuerza y un movimiento mínimos para evitar daños al conector.
- Durante la puesta en marcha, programar la fecha y hora para asegurarse de que la información corresponde a la fecha y hora correctas.
- Para marcar una llamada de servicio: Pulsar el interruptor TNS y mantenerlo pulsado durante 5 segundos. El faro se enciende rápidamente de modo intermitente para confirmar la acción. No es necesaria la conexión a una computadora portátil para marcar la llamada de servicio.

Figura 1

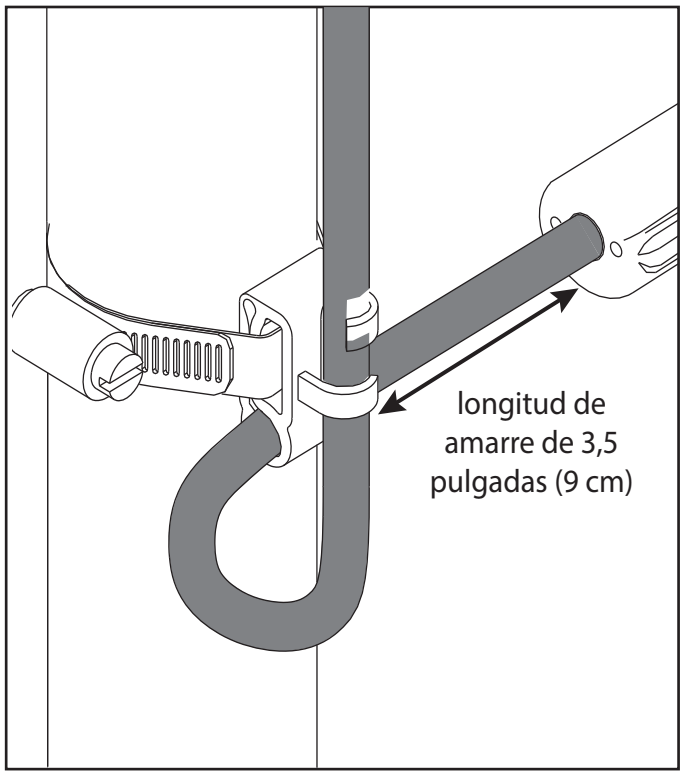

Figura 2

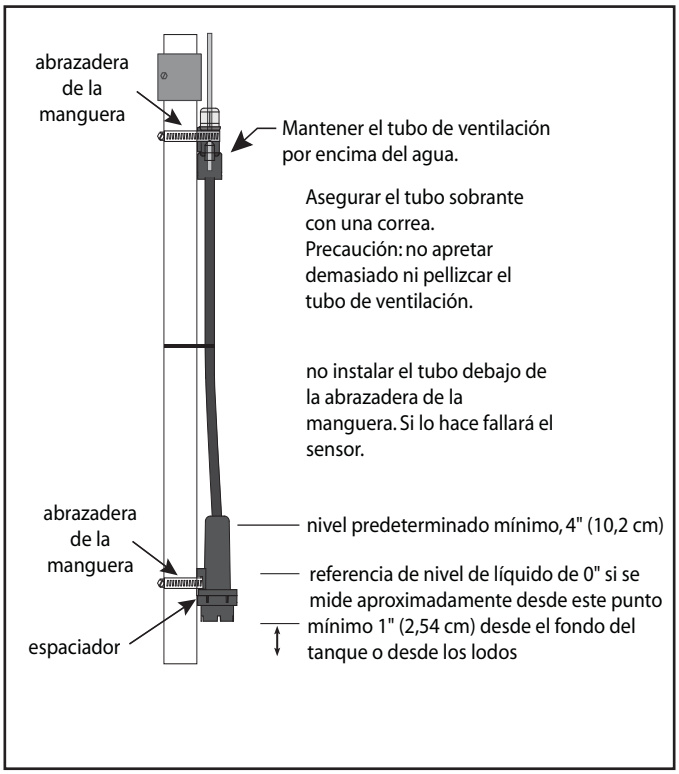

Figura 3 - Dosificación temporizada

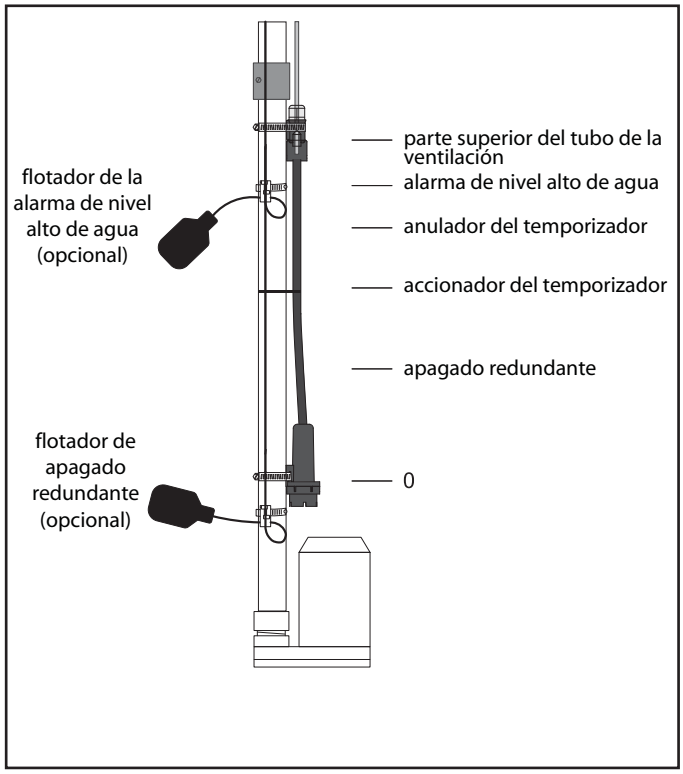

Figura 4 - Dosificación de demanda

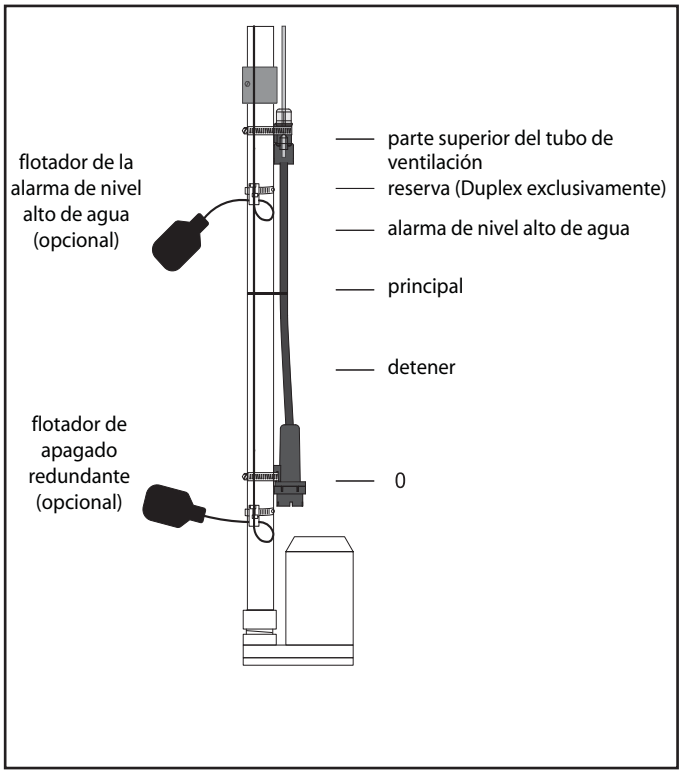

Instrucciones de instalación de la aplicación móvil para Android del EZ Connect

Esta sección contiene instrucciones para la instalación de la aplicación para Android del EZ Connect. Una vez completados los pasos indicados en las instrucciones, se puede ejecutar la aplicación para Android del EZ Connect. Para instrucciones acerca de cómo conectar (asociar) el dispositivo a un panel EZ Series® In-Site® y usar la aplicación, consultar la Guía del usuario del EZ Connect para móviles Android.

Nota relacionada con dispositivos compatibles

La aplicación móvil del EZ Connect fue desarrollada para el teléfono inteligente Samsung Galaxy S® 5 y la tableta Nexus™ 7, y se recomienda usar la aplicación con dichos dispositivos. Cuando se usa la aplicación móvil del EZ Connect en otros dispositivos Android es posible que haya diferencias en las pantallas descritas en la Guía del usuario de la aplicación del EZ Connect.

Paso 1: Verificar que el dispositivo cumpla los requisitos mínimos

El dispositivo debe cumplir los requisitos descritos a continuación. No proceder al siguiente paso si el dispositivo no cumple los requisitos mínimos.

1. Sistema operativo Android (OS), versión 4.x.x o superior

2. Compatibilidad Bluetooth® Clase 1 o Clase 2

Paso 2: Descargar el software de la aplicación

Descargar la aplicación usando el código QR

Si el dispositivo contiene una aplicación para leer códigos QR y se está viendo este documento en una pantalla de computadora, es posible descargar rápidamente la aplicación del EZ Connect escaneando el siguiente código QR.

- Escanear este código QR y visitar el portal extraído del código.
- Seleccionar el software aplicable y descargarlo.

Descargar la aplicación desde el portal

Si está viendo este documento en el dispositivo, seleccionar el siguiente portal de internet para iniciar el proceso de descargar la aplicación.

- Siga este link: http://www.sjerhombus.com/software-and-apps.php
- Seleccionar el software aplicable y descargarlo.

Paso 3: Instalación de la aplicación

Una vez descargada la aplicación, en la esquina superior izquierda de la pantalla se verá el icono de una flecha apuntando hacia abajo.

Icono indicativo de que se ha descargado completamente la aplicación.

- Arrastrar el cursor hacia abajo en esa área de la pantalla y seleccionar la aplicación descargada.

Seleccionar

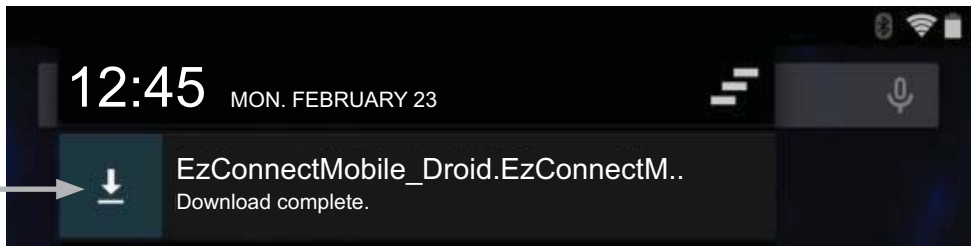

Una vez que haya descargado la aplicación, aparecerá un mensaje que pide instalarla.

Los mensajes varían según se haya o no instalado la aplicación anteriormente:

Si es la primera vez que se instala la aplicación, seleccionar los botones tal como se describe.

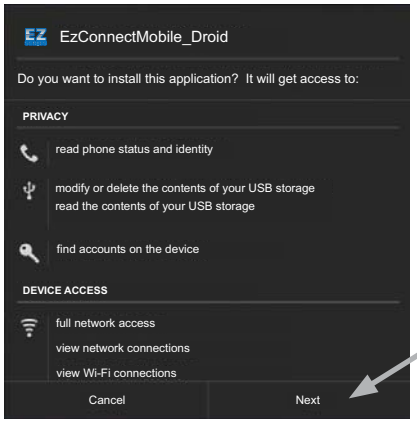

Seleccionar para terminar de ver en la pantalla toda la información.

Con toda la información en la pantalla, seleccionar INSTALL (Instalar).

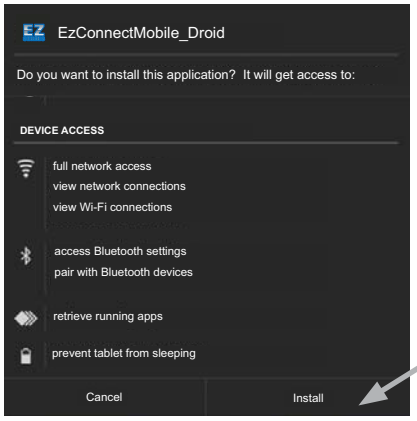

Seleccionar

Es posible que se le pida que ingrese su correo electrónico. si no es la primera vez que se instala la aplicación, seleccionar NEW (Nueva instalación) e INSTALL (Instalar).

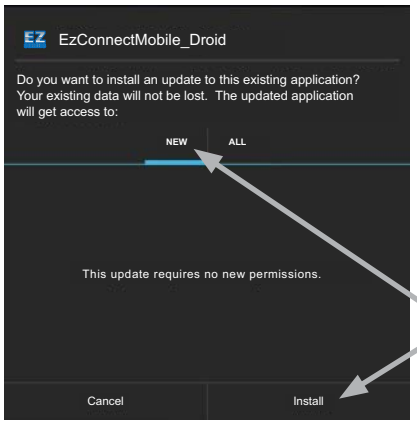

Seleccionar

Concluida la instalación, en la pantalla aparece un mensaje indicando que ha sido instalada la aplicación y preguntará si el usuario desea abrirla.

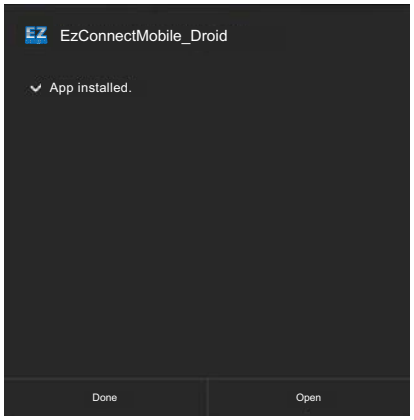

La aplicación del EZ Connect para móviles Android ahora está instalada y lista para usar. Por conveniencia, sería útil mover el icono de la aplicación a la pantalla principal.

Para instrucciones acerca de cómo conectar (asociar) el dispositivo a un panel EZ Series® In-Site® y usar la aplicación, consultar la Guía del usuario del EZ Connect para móviles Android.

Instrucciones de instalación de la aplicación EZ Connect BT iOS

Requisitos mínimos del dispositivo

1. iOS, versión 9.x.x o superior
2. Bluetooth® 4.0 o superior

Equipos Compatibles: iPhone 4S o más reciente,
iPad (3ª generación) o más reciente, iPad Air, iPad Mini y iPad Pro

EZ Connect BT

Descargar el EZ Connect BT iOS App

Consíguelo en el App Store

Para descargar esta aplicación, visite App Store en el siguiente enlace:
https://itunes.apple.com/us/app/keynote/id1091625290?mt=8

Funcionamiento

El panel de control EZ Series® In-Site® CL utiliza el Sensor C-Level™ para monitorear y controlar constantemente el nivel de líquido en el tanque. También existe la opción de usar un flotador de alarma de alto nivel y un flotador de apagado redundante para proporcionar protección adicional en condiciones de nivel alto o bajo de agua.

Operación manual temporal - Para operar una bomba manualmente, accionar el botón "Push To Run" (pulsar para operar) en el tablero de control. La bomba va a operar siempre y cuando se pulse este botón. El control programado (Manual, Off o Automático - Hand, Off, Auto) seguirá funcionando cuando se suelte el botón.

Operación manual - La aplicación EZ Connect se utiliza para cambiar el modo de funcionamiento controlado de la bomba. Si el nivel supera el punto predeterminado de parada/apagado redundante y el panel se pasa al modo manual (HAND) y se deja así, la bomba continúa funcionando hasta que el nivel del líquido llegue al punto predeterminado de parada/apagado redundante. A continuación el panel regresa automáticamente al modo AUTO.

Operación de apagado (OFF) - La aplicación EZ Connect se utiliza para cambiar el modo de funcionamiento controlado de la bomba. Al seleccionar la operación OFF, la bomba no va a funcionar a no ser que sea operada manualmente con la Operación Manual Temporal (ver arriba).

Operación automática (AUTO) - La aplicación EZ Connect se utiliza para cambiar el modo de funcionamiento controlado de la bomba. El modo de operación automática (AUTO) de la bomba es el modo normal del panel. En modo de dosificación temporizada (t-dose), cuando el panel está en modo AUTO, el temporizador controla el tiempo de encendido (ON) y apagado (OFF) de la bomba siempre y cuando el nivel del líquido esté por encima de los puntos predeterminados de apagado redundante y activación del temporizador. En modo de dosificación de demanda (d-dose), los puntos predeterminados de parada y arranque controlan la bomba.

Indicadores de nivel - Se iluminan para representar el nivel del tanque.

Indicador verde de alimentación - (Viene montado al interior del tablero de circuitos) Se ilumina cuando hay alimentación.

Localización de problemas

Sensor C-Level™

1. Verificar que el tubo negro no esté doblado ni tenga agujeros. Si se presenta cualquiera de estas condiciones, podría fallar el sensor de presión o dar lecturas inexactas del nivel.
2. La ventilación debe estar por encima del agua y sin ninguna obstrucción. Esto es necesario para compensar los cambios en la presión barométrica. La obstrucción de la ventilación provocará lecturas inexactas del nivel.
3. El diafragma negro está localizado al final del cuerpo del sensor. El diafragma no puede estar dañado ni deformado. Un diafragma dañado o deformado provocará lecturas inexactas del nivel.
4. Verificar que la parte inferior del Sensor C-Level no esté apoyada sobre el fondo del tanque o sobre cualquier otro obstáculo.
5. Verificar que el cable eléctrico no esté dañado ni partido.
6. Verificar que el blindaje del cable esté correctamente conectado a tierra.
7. Si el panel incluye el flotador de apagado redundante, verificar el cableado correcto del flotador al panel.

Bobina del contactor magnético

Para medir la bobina, desconectar uno de sus conductores. Medir la resistencia en la bobina colocando el ohmímetro en la escala R X 1. Una bobina defectuosa lee cero (lo cual indica que hay un corto), o lee infinito (alta resistencia), lo cual indica que está abierta. Remplazar el contactor defectuoso.

Bocina de la alarma

Con la corriente encendida, mantener presionado el interruptor de prueba/silencio en la posición "test". Debe encenderse la bocina de alarma. Si no es así, remplazar la bocina con otra del mismo tipo.

Garantía limitada de cinco años de SJE-Rhombus®

SJE-RHOMBUS® garantiza al consumidor original que este producto estará libre de defectos de fabricación por un lapso de cinco años a partir de la fecha de compra. Durante ese período de tiempo, y sujetándose a las condiciones estipuladas más abajo, **SJE-RHOMBUS®** reparará o reemplazará al consumidor original cualquier pieza que resulte ser defectuosa debido a materiales u obra de mano defectuosas de **SJE-RHOMBUS®**.

EL CABLEADO ELÉCTRICO Y EL MANTENIMIENTO DE ESTE PRODUCTO DEBEN SER REALIZADOS POR UN ELECTRICISTA AUTORIZADO.

ESTA GARANTÍA NO CUBRE: (A) daños ocasionados por rayos o relámpagos o por situaciones fuera del control de **SJE-RHOMBUS®**; **(B)** defectos o mal funcionamiento resultantes de instalar, hacer funcionar o dar mantenimiento al sistema sin seguir las instrucciones impresas suministradas; **(C)** fallos resultantes de abuso, mal uso, accidentes o negligencia; **(D)** los sistemas que no sean instalados acatando las normas locales, los reglamentos o la metodología técnica aceptada, y **(E)**los sistemas que sean reparados o modificados sin contar con la previa autorización de **SJE-RHOMBUS®**.

En algunos estados se prohíben las limitaciones con respecto al plazo de la garantía implícita; por tanto, es posible que la anterior limitación no sea aplicable en su caso. En algunos estados no se permiten la exclusión o limitación de daños incidentales o consecuentes; por tanto, es posible que la anterior limitación o exclusión no sea aplicable en su caso. Esta garantía le otorga derechos legales específicos; es posible además que le correspondan otros derechos que varían de un estado a otro.

PARA OBTENER SERVICIO CUBIERTO POR LA GARANTÍA: El consumidor deberá asumir toda la responsabilidad y los gastos de desinstalación, reinstalación y fletes. Cualquier elemento que requiera reparación o deba remplazarse en virtud de esta garantía, debe devolverse a **SJE-RHOMBUS®** o al lugar que **SJE-RHOMBUS®** designe.

CUALQUIER GARANTÍA IMPLÍCITA DE COMERCIABILIDAD O IDONEIDAD QUEDA LIMITADA AL PLAZO DE ESTA GARANTÍA ESCRITA. BAJO NINGUNA CIRCUNSTANCIA, SJE-RHOMBUS® SERÁ RESPONSABLE DE DAÑOS INCIDENTALES O CONSECUENTES DE CUALQUIER TIPO QUE RESULTEN DEL INCUMPLIMIENTO DE ESTA GARANTÍA ESCRITA O DE CUALQUIER GARANTÍA IMPLÍCITA.

¡AVISO!

Previamente a devolver productos, éstos deben limpiarse, desinfectarse o descontaminarse según sea necesario para así evitar que los empleados estén expuestos a riesgos de salud en la manipulación de dichos materiales. Se deben cumplir todas las leyes y normas aplicables.

La palabra Bluetooth® y sus logotipos son marcas registradas de propiedad de Bluetooth® SIG, Inc. y cualquier uso de estas marcas por parte de SJE-Rhombus® se efectúa bajo licencia. Otras marcas de fábrica y nombres comerciales corresponden a los de sus respectivos propietarios.

EZ Series® In-Site® CL Bluetooth®

SJE-Rhombus® Type EZI avec capteur C-Level™

Manuel d'installation et de fonctionnement/dépannage

AVERTISSEMENT

RISQUE DE CHOC ÉLECTRIQUE
Débranchez toutes les sources d'alimentation avant d'effectuer un entretien afin d'eviter tout les risques de blessures graves ou mortelles.

Ce panneau de commande doit être installé et entretenu par un électricien certifié conformément au National Electric Code NFPA-70 et aux codes électriques provinciaux et locaux. Tous les conduits reliant le puits ou le réservoir au panneau de commande doivent être scellés à l'aide d'un scellant à conduit pour empêcher l'humidité ou les gaz de pénétrer dans le panneau. **Les coffrets NEMA 4X sont conçus pour un usage en intérieur ou en extérieur**, principalement pour assurer une protection contre la corrosion, la poussière poussée par le vent, la pluie, les éclaboussures d'eau ou les jets d'eau provenant d'un boyau. **Les connecteurs de câble doivent être étanches dans les enceintes NEMA 4X**.

Le capteur C-Level™ convient parfaitement aux applications de traitement des eaux usées. Produit à NE PAS utiliser dans de l'eau potable.

Installation

Les panneaux de commande du modèle EZ Series® In-Site® ont été conçu pour the contrôle de pompes. Ils utilisent une connexion sans fil Bluetooth® pour la configuration et la surveillance du système. Le system de contrôle enregistre le statut des pompes, le nombre de cycles, le temps écoulé, le décompte des alarmes, et le décompte des erreurs de signal.

Installer le Panneau de commande

REMARQUE : Ne pas monter le panneau de commande dans un endroit où il y a un risque de submersion.

1. Déterminez le lieu d'installation du panneau. Si la distance excède la longueur des câbles du capteur, du commutateur de flotteur ou des câbles d'alimentation de la pompe, un épissage sera requis. **REMARQUE :** Pour un épissage du câble C-Level™, utilisez un câble blindé. Épissez la gaine ainsi que les conducteurs. La longueur maximale totale du câble est de 100 pieds (30,50 mètres). Pour une installation extérieure ou humide, nous recommandons d'utiliser une boîte de jonction SJE-Rhombus® étanche avec des connecteurs étanches pour effectuer les raccordements requis. **Vous devez utiliser un scellant à conduit pour empêcher l'humidité ou les gaz d'entrer dans le panneau.**
2. Montez le panneau de commande avec les dispositifs de montage fournis.
3. Déterminez l'emplacement des entrées des conduits sur le panneau de commande. Vérifiez les codes locaux et le diagramme pour connaitre le nombre de circuits d'alimentation requis. **(Le câble du capteur exige un conduit séparé des câbles d'alimentation et des câbles de la pompe.)**

REMARQUE : Assurez-vous que la tension d'alimentation et la phase appropriées soient identiques à celles du moteur de pompe en cours d'installation. En cas de doute, consultez la plaque d'identification de la pompe pour connaître les exigences électriques.

4. Percez des trous de grandeurs appropriées aux types de connecteurs à utiliser.

REMARQUE : Si vous utilisez un conduit, assurez-vous que sa dimension permette d'y insérer les câbles de pompe et de commutateur.

5. Fixez les connecteurs de câble et/ou les connecteurs de conduit sur le panneau de commande.
6. Déterminez le lieu d'installation de la boîte de jonction conformément aux exigences du code local. **N**'installez pas la boîte de jonction à l'intérieur du puits ou du bassin.
7. Installez la boîte de jonction sur le support approprié.
8. Amenez le conduit dans la boîte de jonction. Percez des trous de dimensions appropriées au type de conduit utilisé.
9. Identifiez et étiquetez chaque câble avant de l'insérer dans le conduit relié au panneau de commande et à la boîte de jonction. Effectuez les raccordements de jonction de câble dans la boîte de jonction.

La garantie sera annulée en cas de modification du panneau de commande.

Pour toutes questions à l'égard de l'entretien, veuillez appeler l'usine :

1-800-RHOMBUS
(1-800-746-6287)

Fabriqué par :

SJE Rhombus®

22650 County Highway 6 ■ P.O. Box 1708
Detroit Lakes, Minnesota 56502 É.-U.
1-888-DIAL-SJE (1-888-342-5753)
Téléphone: 218-847-1317 ■ Télécopieur : 218-847-4617
Courriel: customer.service@sjerhombus.com
Site Internet : www.sjerhombus.com
Support technique: Heures
Du lundi au vendredi, de 7 h à 18 h Heure du Centre

10. Serrez solidement tous les raccords dans la boîte de jonction.

11. Si une boîte de jonction n'est pas requise, insérez les câbles dans le conduit et dans le panneau de commande.

12. Branchez les câbles de pompe tel que montré sur le schéma ou le diagramme, et les câbles du commutateur de flotteur ou les câbles du capteur aux bornes appropriées tel que montré sur le schéma.

13. Branchez les conducteurs de commande/alarme et d'alimentation de la pompe aux endroits appropriés sur les bornes. Consultez le diagramme ou la plaque signalétique pour connaître les raccordements aux bornes.

VÉRIFIEZ SI LE PANNEAU DE COMMANDE FONCTIONNE CORRECTEMENT APRÈS L'INSTALLATION.

Installation des Sondes et Flotteurs C-Level™

AVERTISSEMENT : Vérifiez que le capteur C-Level™ et le panneau EZI sont appariés au CL40 ou au CL100. L'utilisation d'un capteur incorrect avec le panneau faussera les réglages.

ATTENTION : Si les câbles de l'interrupteur de commande ne sont pas raccordés et installés dans un ordre approprié, le système de pompe ne fonctionnera pas correctement. Les câbles d'alimentation du capteur et du flotteur ont besoin de circuler dans des conduits différents de ceux de la pompe ou du courant.

Les pratiques du secteur recommandent d'utiliser un appareil secondaire, tel qu'un commutateur à flotteur, pour l'activation redondante de l'alarme de niveau élevé et d'arrêt de la pompe.

REMARQUE : Le capteur C-Level™ fonctionne à une pression d'eau comprise entre 0 et 39,9 po (0 et 101 cm) pour le modèle CL40 ou entre 0 et 99,9 po (0 et 253 cm) pour le modèle CL100. Le capteur C-Level™ montre une pression de 0 pouce au point approximatif illustré à la **Figure 2.** Lorsque le niveau du liquide augmente, le panneau d'affichage EZ Connect montre la profondeur du liquide à partir du point zéro. Le point minimum de déclenchement de l'alarme de bas niveau ou de retard (duplex) est de 4 pouces (10,16 cm), (mesure à partir du point 0) tel que montré en **Figure 2**.

Le point maximum de déclenchement permissible est de 39,9 po (101 cm), (mesuré à partir du point 0), pour le modèle CL40 ou 99,9 po (253 cm) (mesuré à partir du point 0) pour le modèle CL100. Les températures pendant l'utilisation varient entre 32°F (0°C) et 120°F (50°C).

1. Déterminez les niveaux d'utilisation nominale pour la configuration tel que montré en **Figure 3 ou 4**.

2. Placez le capteur C-Level™ au bon endroit sur le tuyau et fixez-le avec l'évent tel que montré en **Figure 2** en utilisant un serre-joint à tuyau.

AVERTISSEMENT : Ne pas soutenir le capteur C-Level™ par le câble. Positionnez le capteur dans le réservoir de manière à ce que rien ne pousse à l'intérieur du bassin.

3. Placez l'évent de manière à ce qu'il soit au-dessus du niveau maximum de l'eau et fixez le tuyau d'évacuation comme illustré à la **Figure 2**. **AVERTISSEMENT : Ne pas** entortiller ou placer le tuyau noir sous le serre-joint à tuyau. **Cela amènerait le capteur à ne pas fonctionner.**

4. Si des flotteurs optionnels de haut niveau d'eau ou en redondance sont utilisés, placez et sécurisez-les tels que montrés sur les **Figures 1, 3 ou 4**. Le flotteur d'arrêt doit être positionné afin de s'activer approximativement au point zéro pour le C-Level™ comme illustré sur les **Figures 3 ou 4**.

REMARQUE : SJE-Rhombus® recommande l'utilisation optionnelle d'une alarme pour hautes eaux pour une protection ajoutée contre les inondations.

5. Serrez le serre-joint, la pince à l'aide d'un tournevis. Un serrage excessif peut endommager la pince en plastique. **REMARQUE :** Toutes les composantes de la pince sont faites de matériaux en acier inoxydable 18-8. Veuillez contacter votre fournisseur SJE-Rhombus® pour les pièces de rechange.

6. Veuillez vérifier l'installation du système en remplissant le réservoir et en s'assurant que son fonctionnement soit correct.

NOTES SUR L'INSTALLATION DU MODÈLE EZ SERIES® IN-SITE® :

- Utiliser le logiciel EZ Connect pour le réglage at la configuration du panneau et des paramètres du capteur C-Level™.
- Le bouton pour le fonctionnement manuel de la Pompe 2 est pour applications Duplex uniquement.
- Lors du téléchargement de données à l'aide d'un ordinateur portable, ne pas fermer ou écraser le câble à l'intérieur de la porte du boîtier. Insérer puis retirer le connecteur du câble du circuit imprimé avec d'un mouvement et d'une force minimale et afin d'éviter d'endommager le connecteur.
- Programmer la date et l'heure lors du démarrage, pour s'assurer que les informations correspondent à la date et l'heure correctes.
- Pour marquer un appel de service : appuyer et maintenir le commutateur TNS pendant 5 secondes. Le signal lumineux clignotera deux fois rapidement pour confirmer l'action. Le raccordement à un ordinateur portable n'est pas nécessaire de marquer l'appel de service.

Figure 1

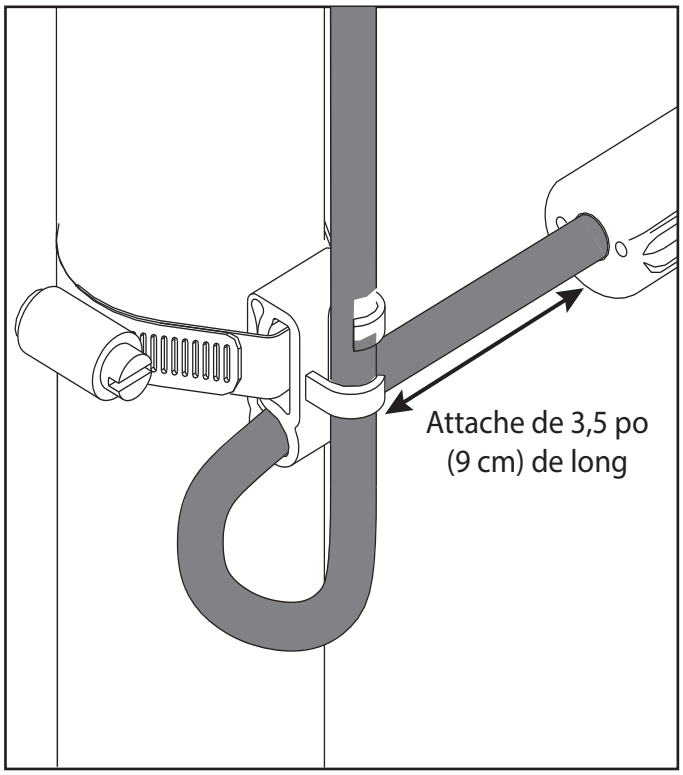

Figure 2

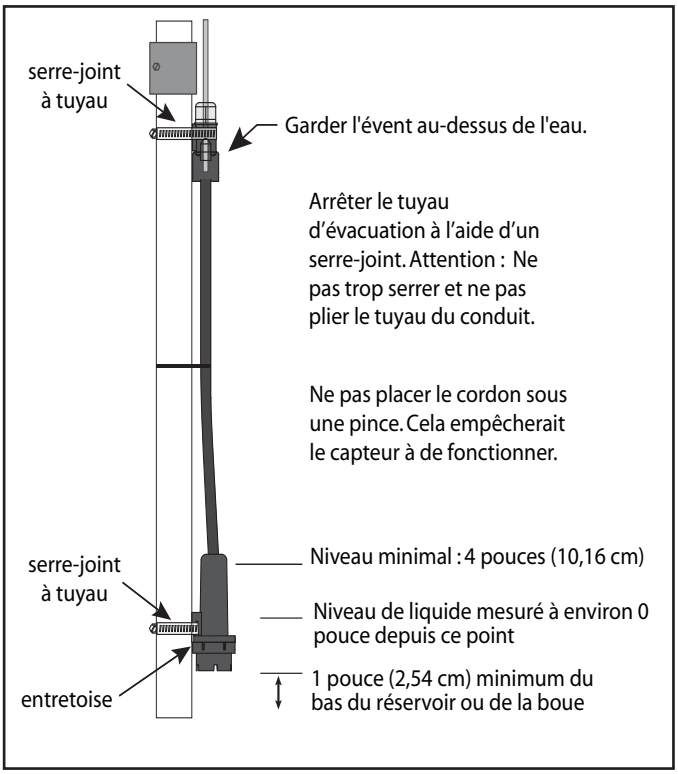

Figure 3 – Dose programmée

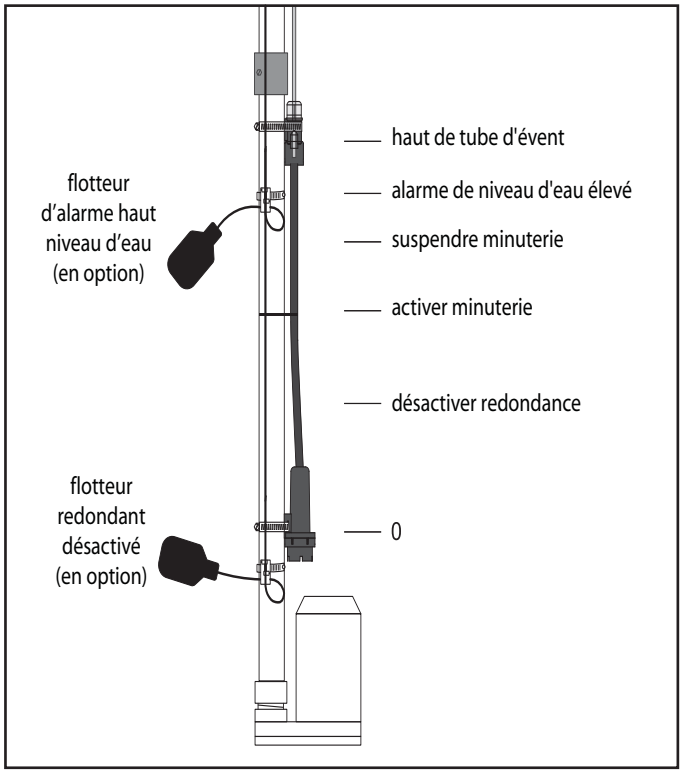

Figure 4 – Dose sur demande

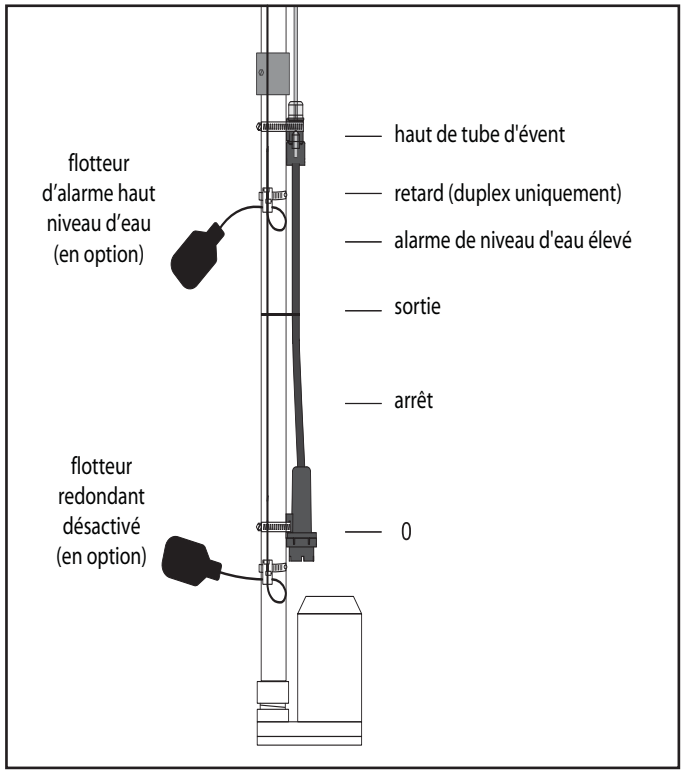

Instructions d'installation de l'application Android mobile EZ Connect

Cette section traite de l'installation de l'application Android EZ Connect. Une fois les instructions exécutées, l'application Android EZ Connect sera prête à fonctionner sur l'appareil Android. Pour obtenir des instructions sur l'appairage de l'appareil au panneau EZ Series® In-Site® et utiliser l'application, se reporter au Guide d'utilisation de l'application EZ Connect Mobile Android.

Remarque concernant les appareils pris en charge

L'application EZ Connect Mobile a été développée et recommandée pour une utilisation avec le smartphone Samsung Galaxy S® 5 la tablette Nexus™ 7. L'utilisation d'autres appareils Android avec l'application EZ Connect Mobile peut entraîner des différences dans l'apparence des écrans illustrés dans le Guide d'utilisation de l'application EZ Connect Mobile Android.

Étape 1 : Vérifier que les configurations minimales de l'appareil sont respectées

L'appareil doit remplir les conditions suivantes. Ne pas poursuivre au-delà de cette étape si les configurations minimales de l'appareil ne sont pas respectées.

1. Android OS, version 4.x.x ou plus récente
2. Bluetooth® Classe 1 ou Classe 2

Étape 2 : Télécharger le logiciel de l'application

Téléchargement à l'aide du code QR

Si l'appareil contient une application pour la lecture d'un code QR et que ce document est en cours de visualisation sur un écran d'ordinateur, l'application EZ Connect peut être rapidement téléchargée en scannant le code QR ci-dessous avec l'appareil.

- Scannez le code QR et allez à l'adresse du site Web extraites à partir du code.
- Choisissez le logiciel à télécharger

Téléchargement à partir de l'adresse du site web

Si ce document est consulté sur l'appareil, vous pouvez sélectionner l'adresse du site web ci-dessous pour lancer le téléchargement.

- Touchez le lien suivant : http://www.sjerhombus.com/software-and-apps.php
- Choisir le logiciel à télécharger

Étape 3 : Installation de l'application

Une fois le téléchargement terminé, une flèche pointant vers le bas est affichée dans le coin supérieur gauche de l'écran.

Icône Téléchargement terminé

- Faites glisser vers le bas sur la zone de l'écran et sélectionnez l'application téléchargée.

Sélectionnez

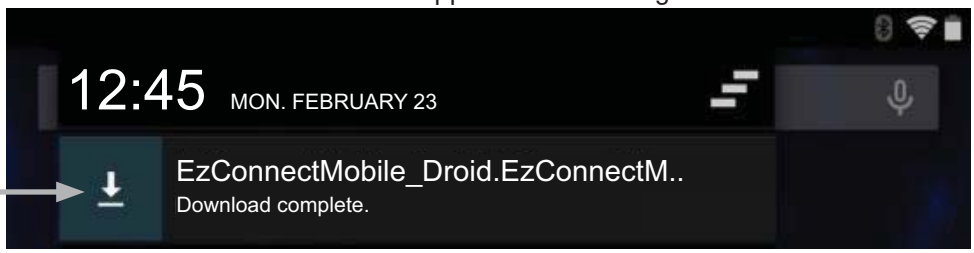

Une fois le téléchargement terminé, un message d'invitation à installer l'application s'affiche.

Différents messages s'affichent selon que l'application a été installée auparavant ou non :

Si l'application n'a pas été installée auparavant, sélectionnez les boutons comme décrit.

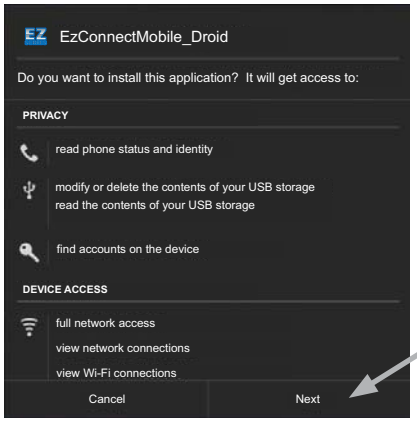

Sélectionnez pour terminer l'affichage de toutes les informations.

Une fois toutes les informations affichées, sélectionner INSTALL .

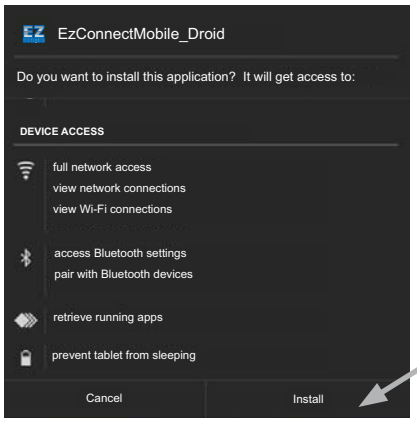

Sélectionnez

Vous pouvez être invité à entrer votre courriel. Si l'application a pas été installée auparavant, sélectionnez NEW et INSTALL

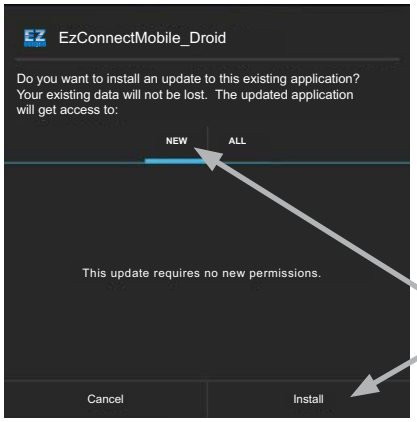

Sélectionnez

Une fois l'installation terminée, un message s'affiche indiquant que l'application est installée et l'utilisateur est invité à ouvrir l'application.

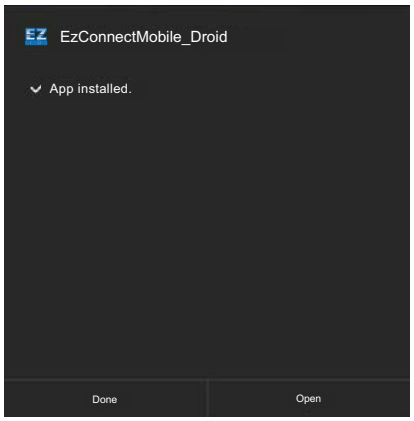

L'application Android mobile EZ Connect est maintenant installée et prête à être utilisée. Pour des raisons de commodité, il peut être judicieux de placer l'icône de l'application sur l'écran d'affichage principal.

Pour obtenir des instructions sur l'appairage de l'appareil au panneau EZ Series® In-Site® et utiliser l'application, se reporter au Guide d'utilisation de l'application EZ Connect Mobile Android.

Instructions d'installation pour l'application EZ Connect BT pour iOS

Exigences minimales

1. iOS version 9.x.x ou plus récent
2. Bluetooth® 4.0+

Equipements compatibles: iPhone 4S ou plus récent,
iPad (3ème génération) ou plus récent, iPad Air, iPad Mini et iPad Pro

EZ Connect BT

Télécharger l'application EZ Connect BT

Télécharger dans l'App Store

Pour télécharger cette application, visitez le site App Store à l'adresse suivante :
https://itunes.apple.com/us/app/keynote/id1091625290?mt=8

Utilisations

Le panneau de contrôle EZ Series® In-Site® CL utilise le capteur C-Level™ pour contrôler le niveau du liquide dans le réservoir en mode continu. Un flotteur optionnel d'alarme pour haut niveau d'eau et un flotteur d'arrêt en redondance sont recommandés pour une protection supplémentaire.

Fonctionnement manuel temporaire - Pour un fonctionnement manuel de la pompe, appuyez sur le bouton impulsionnel situé sur le tableau de commande. La pompe est en fonctionnement tant que le bouton est enfoncé. La commande programmée (Manuelle, Désactivée ou Auto) prend le relais lorsque le bouton est relâché.

Fonctionnement en mode manuel - L'application EZ Connect permet de modifier le mode de commande de la pompe. Si le niveau du liquide est au-dessus du point fixe d'arrêt et que le panneau est en mode HAND (MANUEL), et en mode HAND (MANUEL) de gauche, la pompe continue de fonctionner jusqu'à ce que le niveau du liquide atteigne le point fixe d'arrêt. Le panneau de commande bascule alors automatiquement en mode AUTO.

Fonctionnement en mode désactivé - L'application EZ Connect permet de modifier le mode de commande de la pompe. En mode désactivé, la pompe s'arrête de tourner, sauf si elle est basculée manuellement en mode Fonctionnement manuel temporaire (voir ci-dessus).

Fonctionnement en mode Auto - L'application EZ Connect permet de modifier le mode de commande de la pompe. Le mode AUTO (automatique) est le mode de fonctionnement normal de la pompe sur le panneau de commande. En mode dose programmée (t-dose), lorsque le panneau est en mode AUTO, le compteur régule le temps en MARCHE (ON) et à l'ARRÊT (OFF) de la pompe tant que le niveau de liquide est au-dessus du point fixe d'arrêt et que le compteur est activé. En mode À la demande (d-dose), la pompe est régulée en fonction des points fixes d'arrêt et de démarrage.

Les Témoins de niveau - S'allument pour indiquer le niveau de réservoir.

Témoin d'alimentation vert - (Monté sur la carte de circuit imprimé intérieur). S'allume lorsque l'alimentation est présente.

Dépannage

Capteur C-Level

1. Vérifiez que le tuyau noir ne soit pas plié ou troué. Si une de ces deux conditions existent, le capteur de pression pourrait ne pas fonctionner ou fournir des lectures de niveaux incorrectes.
2. L'évent doit être au dessus du niveau de l'eau et sans aucune obstruction. Ceci est nécessaire pour compenser les fluctuations de pression barométrique. L'obstruction de l'évent se traduira par des inexactitudes dans les relevés de niveau.
3. Le diaphragme noir est situé en bout du corps du capteur. Le diaphragme ne doit pas être endommagé ou déformé. Sinon cela résulterait dans des lectures du niveau incorrectes.
4. Vérifiez que le bout du Capteur C-Level ne repose pas sur le fond du réservoir ou quelconque autre obstacle.
5. Vérifiez que le câble électrique ne soit pas endommagé ou coupé.
6. Vérifiez que la protection pour câbles soit attachée correctement au sol.
7. Si le panneau a un flotteur redondant en option, vérifiez que ce flotteur soit correctement branché au panneau.

Bobine-contacteur magnétique

Vérifiez la bobine en débranchant un des fils de sortie de la bobine. Mesurez la résistance de la bobine en réglant l'ohmmètre sur l'échelle R X 1. A defective coil will read zero indicating a short, or infinity (high resistance) indicating an opened coil. Remplacez tout contacteur défectueux.

Sirène d'alarme

Avec l'unité sous tension, tenez la touche test/normal/silence en position « test ». Le voyant d'alarme doit être allumé. Sinon, remplacez le voyant avec un voyant de même type.

Garantie limitée SJE-Rhombus® de cinq ans

SJE-RHOMBUS® garantit au consommateur d'origine que ce produit sera exempt de défauts de fabrication pour une période de cinq ans suivant la date d'achat. Durant cette période et sous réserve des conditions décrites ci-bas, **SJE-RHOMBUS®** réparera ou remplacera, à l'attention du consommateur d'origine, tout composant s'avérant défectueux en raison d'une défaillance des matériaux ou de la main-d'œuvre de **SJE-RHOMBUS®**.

LE BRANCHEMENT ÉLECTRIQUE ET L'ENTRETIEN DE CE PRODUIT DOIVENT ÊTRE EFFECTUÉS PAR UN ÉLECTRICIEN CERTIFIÉ.

CETTE GARANTIE NE S'APPLIQUE PAS : (A) aux dommages dus à la foudre ou à des conditions indépendantes de la volonté de **SJE-RHOMBUS ®** ; **(B)** à des défauts ou défaillances résultant d'une installation non conforme, du non-respect des instructions écrites d'exploitation ou d'entretien de l'appareil; **(C)** à des défaillances résultant d'abus, de mauvaise utilisation, d'accident, ou de négligence ; **(D)** aux appareils qui ne sont pas installés conformément aux codes et ordonnances locales applicables ou pratiques du métier acceptées et, **(E)** aux appareils réparés et/ou modifiés sans l'autorisation préalable de **SJE-RHOMBUS ®**.

Certains États ne permettent pas de limitations sur la durée d'une garantie implicite. La limitation ci-dessus peut ainsi ne pas s'appliquer à vous. Certains États ne permettent pas l'exclusion ou la limitation des dommages conséquents ou fortuits. La limitation ou l'exclusion ci-dessus peuvent ainsi ne pas s'appliquer à vous. Cette garantie vous confère des droits légaux spécifiques. Vous pouvez aussi avoir d'autres droits qui varient d'un État à l'autre.

POUR OBTENIR LE SERVICE DE GARANTIE : Le consommateur devra assumer toute responsabilité et frais pour l'enlèvement, la réinstallation et le transport de l'appareil. Tout composant devant être réparé ou remplacé en vertu de cette garantie doit être retourné à **SJE-RHOMBUS®**, ou tout endroit désigné par **SJE-RHOMBUS®**.

TOUTE GARANTIE IMPLICITE DE QUALITÉ MARCHANDE OU D'APTITUDE À UN USAGE PARTICULIER EST LIMITÉE À LA DURÉE DE CETTE GARANTIE ÉCRITE. SJE-RHOMBUS® NE POURRA PAS D'AUCUNE MANIÈRE ÊTRE TENU RESPONSABLE DE TOUS DOMMAGES CONSÉQUENTS OU FORTUITS RÉSULTANT D'UNE RUPTURE DE CETTE GARANTIE ÉCRITE OU DE TOUTE AUTRE GARANTIE IMPLICITE.

REMARQUE !

Les produits retournés doivent être nettoyés, désinfectés ou décontaminés le cas échéant avant toute expédition afin d'éviter d'exposer les employés à des risques sanitaires lors de la manipulation dudit matériau. Toutes les lois et réglementations en vigueur sont applicables.

La marque et les logos Bluetooth® sont des marques déposées qui appartiennent à Bluetooth® SIG, Inc. et toute utilisation de ces marques par SJE-Rhombus® est soumise à une licence. Les autres marques et noms commerciaux appartiennent de leurs propriétaires respectifs.

NOTES:/NOTAS:/NOTES :

NOTES:/NOTAS:/NOTES :

NOTES:/NOTAS:/NOTES :

22650 County Highway 6 ■ P.O. Box 1708
Detroit Lakes, Minnesota 56502 USA
1-888-DIAL-SJE (1-888-342-5753)
Phone: 218-847-1317 ■ Fax: 218-847-4617
E--mail: customer.service@sjerhombus.com
Website: www.sjerhombus.com

Technical Support Hours:
Monday - Friday 7 A.M. to 6 P.M. Central Time

©SJE-Rhombus
1050922A • Rev 07/16